北海道卓球選手権（カデットの部）千歳支部予選
令和5年7月17日（月）
恵庭市総合体育館

14歳以下男子シングルス（1）

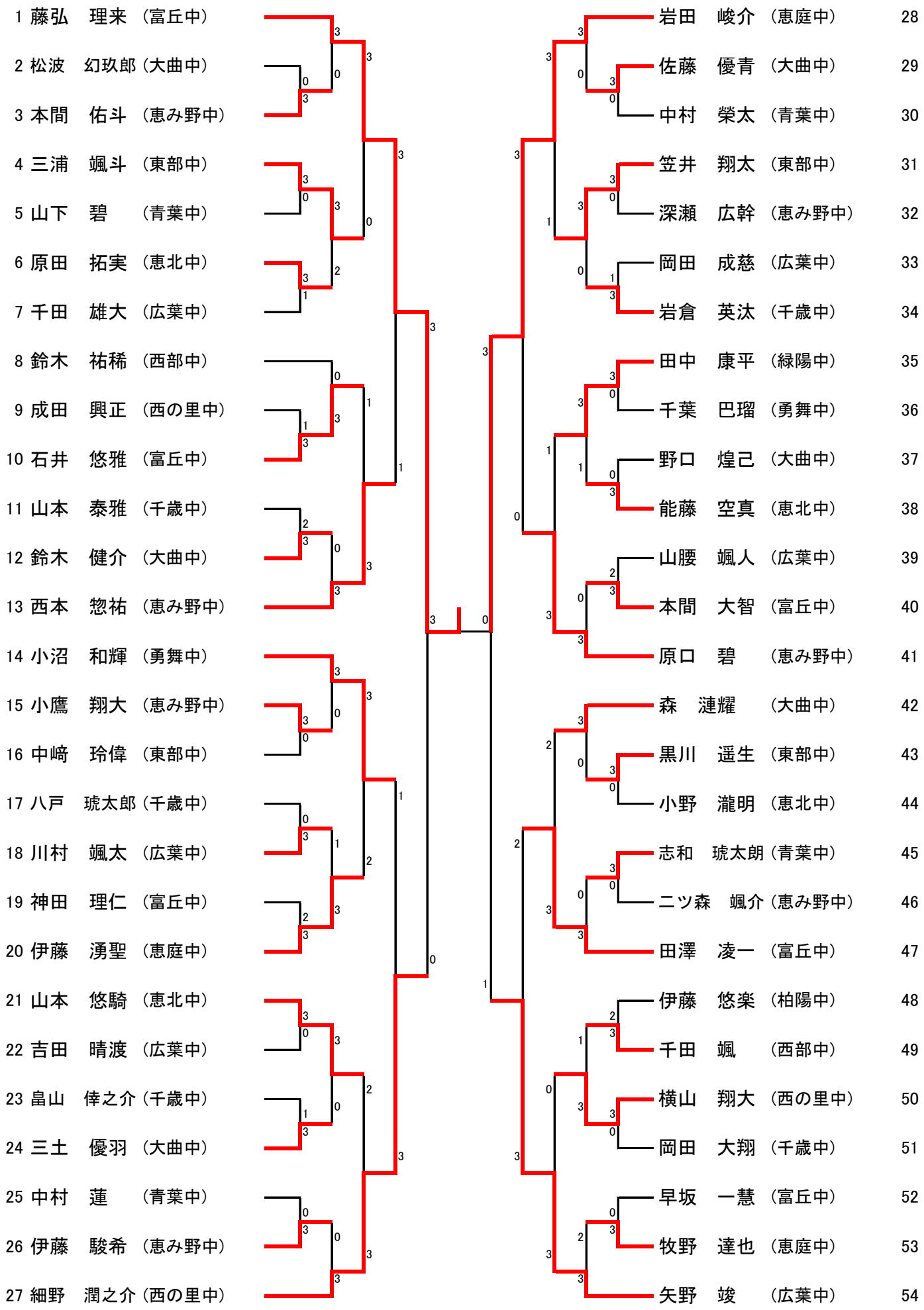

北海道卓球選手権（カデットの部）千歳支部予選
令和5年7月17日（月）
恵庭市総合体育館

14歳以下男子シングルス（2）

55 木浪　康太（千歳中）
56 内野　珠月（東部中）
57 高岡　俊弥（恵北中）
58 酒井　丈瑠（緑陽中）
59 長尾　晄汰（恵み野中）
60 山崎　滉貴（西の里中）
61 森本　凰雅（恵庭中）
62 和田　京悟（大曲中）
63 坂本　蒼介（恵み野中）
64 田畑　友護（富丘中）
65 渡部　巧巳（広葉中）
66 松下　英司（千歳中）
67 窪田　　真（駒里中）
68 中島　広貴（青葉中）
69 小松　隼大（広葉中）
70 外崎　悠真（恵庭中）
71 森　雄生（恵み野中）
72 新谷　陸（東部中）
73 坂本　翔（大曲中）
74 松浦　壮汰（富丘中）
75 勝又　柊人（恵北中）
76 千葉　侑央（大曲中）
77 本間　至（広葉中）
78 加藤　晴士（青葉中）
79 千葉　煌大（西部中）
80 阿部　空来（千歳中）
81 梅田　祥大（恵み野中）

細川　達基（恵庭中）82
佐藤　汰樹（西の里中）83
北浦　煌大（富丘中）84
土井　秀悟（大曲中）85
藪内　亮典（恵み野中）86
北口　翔隆（西部中）87
亀田　峻（東千歳中）88
山田　優太（広葉中）89
上杉　漣星（富丘中）90
門田　頼（大曲中）91
長谷川　暖（恵み野中）92
鶴町　友仁（恵北中）93
坂田　詩春（青葉中）94
小森　誠斗（東部中）95
吉田　航希（富丘中）96
清水　強冴（大曲中）97
渡邊　琥太郎（恵み野中）98
小関　達貴（広葉中）99
米田　想介（恵北中）##
山口　結翔（緑陽中）##
根岸　京雅（東部中）##
安達　凱士（恵み野中）##
國井　慎平（青葉中）##
斉藤　大河（大曲中）##
尾崎　慎一郎（広葉中）##
齊藤　吏朔（千歳中）##
菊地　壮太（恵明中）##