北海道ホープス団体戦　2024/5/18・19
千歳ダイナックスアリーナ

ホープス男子団体戦

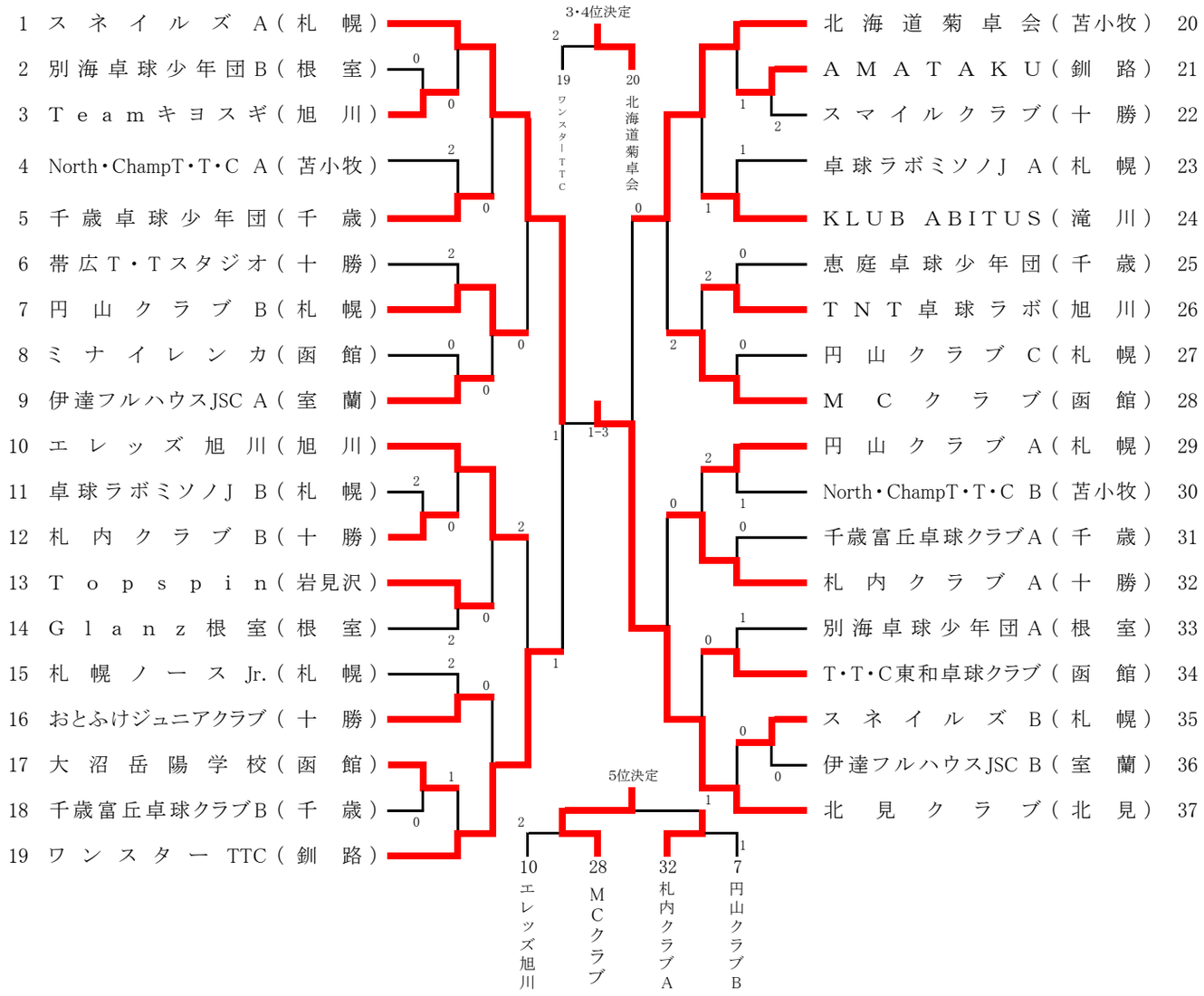
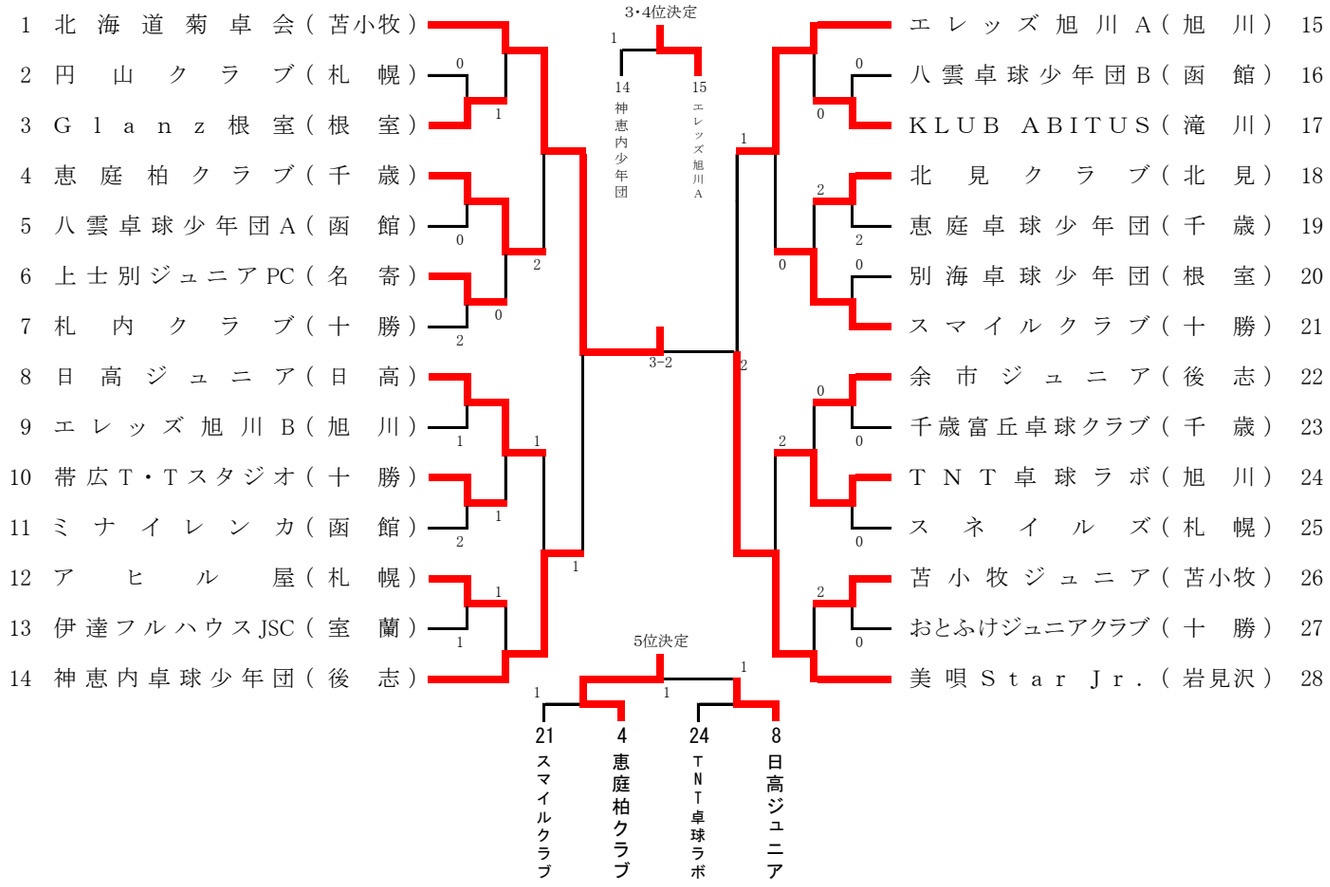
ホープス女子団体戦