少年男子 Aブロック
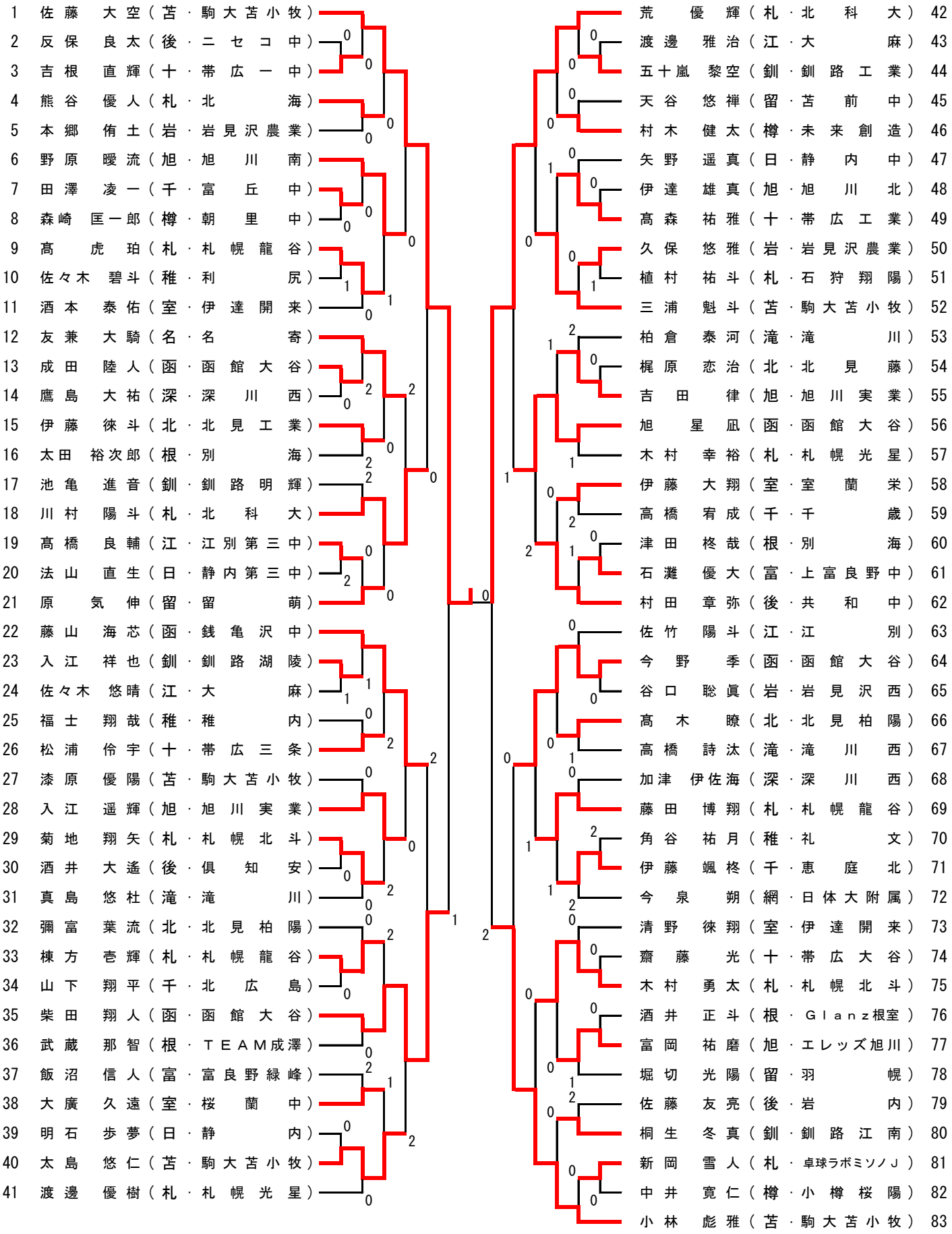
国民スポーツ大会卓球競技少年の部
2024/6/28～30
北ガスアリーナ札幌46