北海道選手権大会マスターズの部
2025/8/23･24
旭川市総合体育館

男子ローシックスティ(60歳以上)

※1 佐々木（室・室蘭栄高教員）
2 本野（札・厚友会）
3 中村（日・浦河卓協）
4 阿部（札・下剋上琴似）
5 藤田（北・Kーウィング）
6 渡部（札・前田クラブ）
7 藤沢（札・卓研クラブ）
8 池本（根・中標津町卓協）
9 越後（十・広尾町卓協）
10 清水（江・卓正会）
※11 佐々木（札・ササキインテリア）
※12 熊谷（苫・フリーダム）
13 佐々木（旭・チームグランツ）
14 阿部（札・セントラル）
15 中里（札・厚友会）
16 舟渡（十・芽室町卓協）
17 粥川（釧・ワンスター）
18 山田（札・サンシャイン）
19 伊東（千・ピンポニスタ）
20 佐藤（十・幸夢クラブ）
※21 有馬（札・石狩クラブ）

佐々木（江・大麻クラブ）22※
山根（札・ササキインテリア） 23
佐藤（苫・沼ノ端クラブ） 24
齋藤（十・広尾町卓協） 25
鈴木（札・健卓会） 26
加賀美（旭・チームグランツ） 27
信田（札・ひびのペイント） 28
今（十・芽室町卓協） 29
菅原（名・士別卓協） 30
小比類巻（札・厚友会） 31
金澤（札・LCA）32※
中丸（十・北海道アスティーダ）33※
堀（釧・MPC） 34
板垣（札・フェニックス） 35
瀬野（室・個人） 36
阿部（札・厚友会） 37
鈴木（札・石狩クラブ） 38
下田（千・卓翔クラブ） 39
髙橋（札・サンシャイン） 40
五十嵐（江・サンダーズ） 41
浅尾（札・スポキタ） 42
長畑（十・幕別卓協）43※

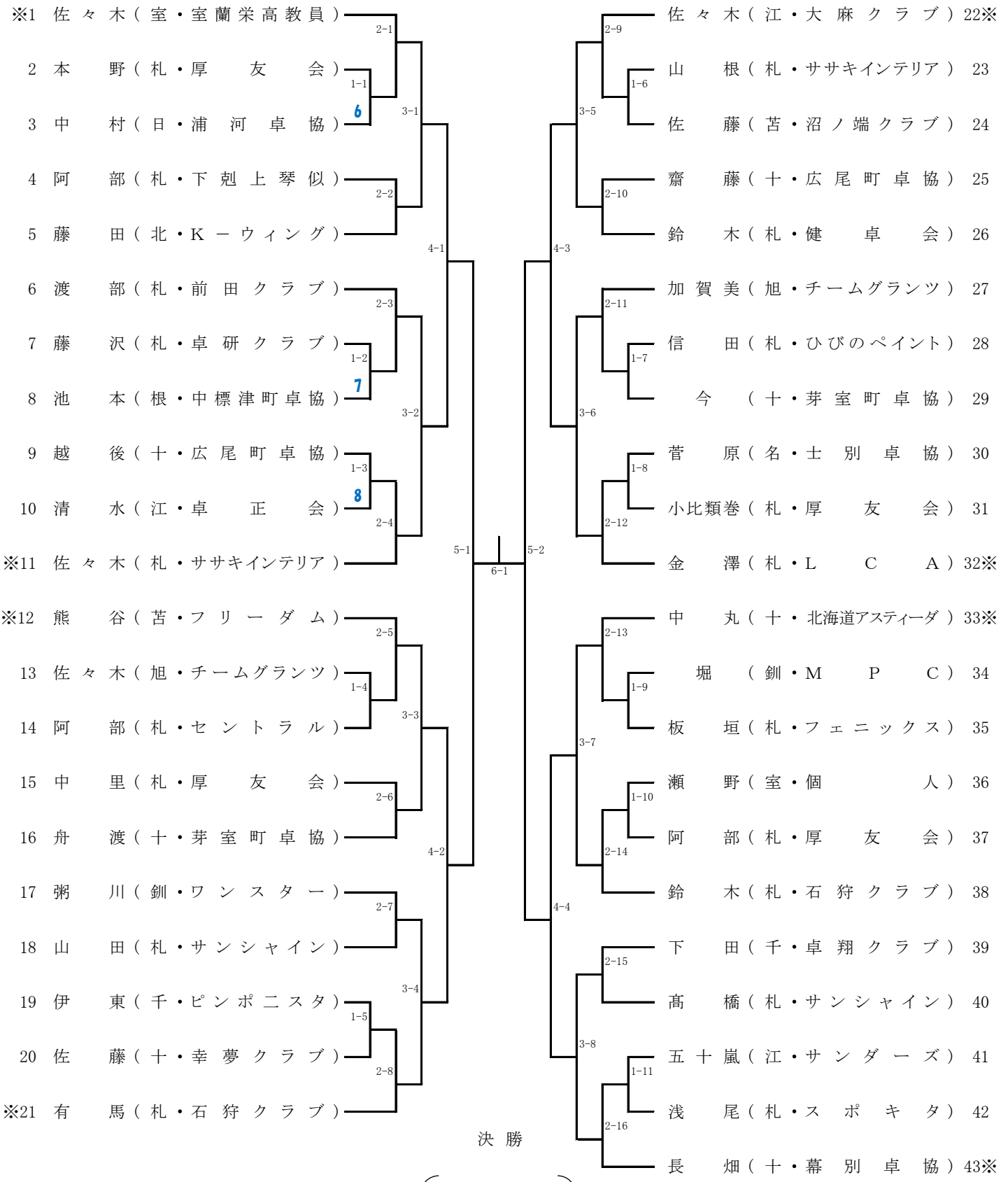

決勝

―
―
―
―
―

※2024年度ランキングプレイヤー